ЖК "Щасливий Platinum" Львов

platinum.lviv.ua
097 167 00 77

Планировка 2 комнатной квартиры в доме на ул. Вячеслава Черновола — №148

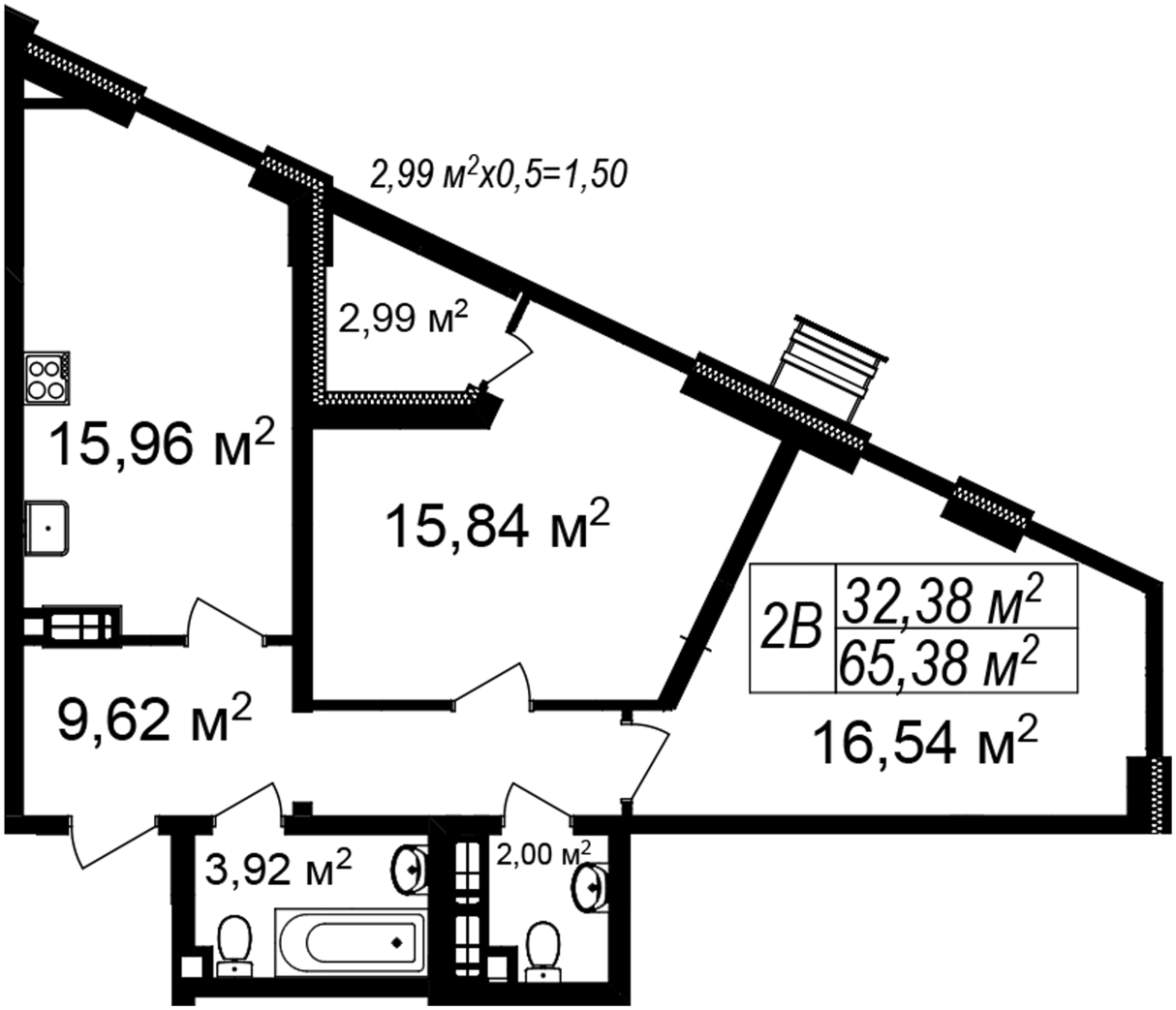

Тип планировки: №148

Дом Вячеслава Черновола
2 комнатная, 21-22 Этаж

Характеристики

Общая площадь: 65.26 м2
Жилая площадь: 32.38 м2
Площадь кухни: 15.96 м2