ЖК "Щасливий Platinum" Львов

platinum.lviv.ua
097 167 00 77

Планировка 1 комнатной квартиры в доме на улице Вячеслава Черновола — №96

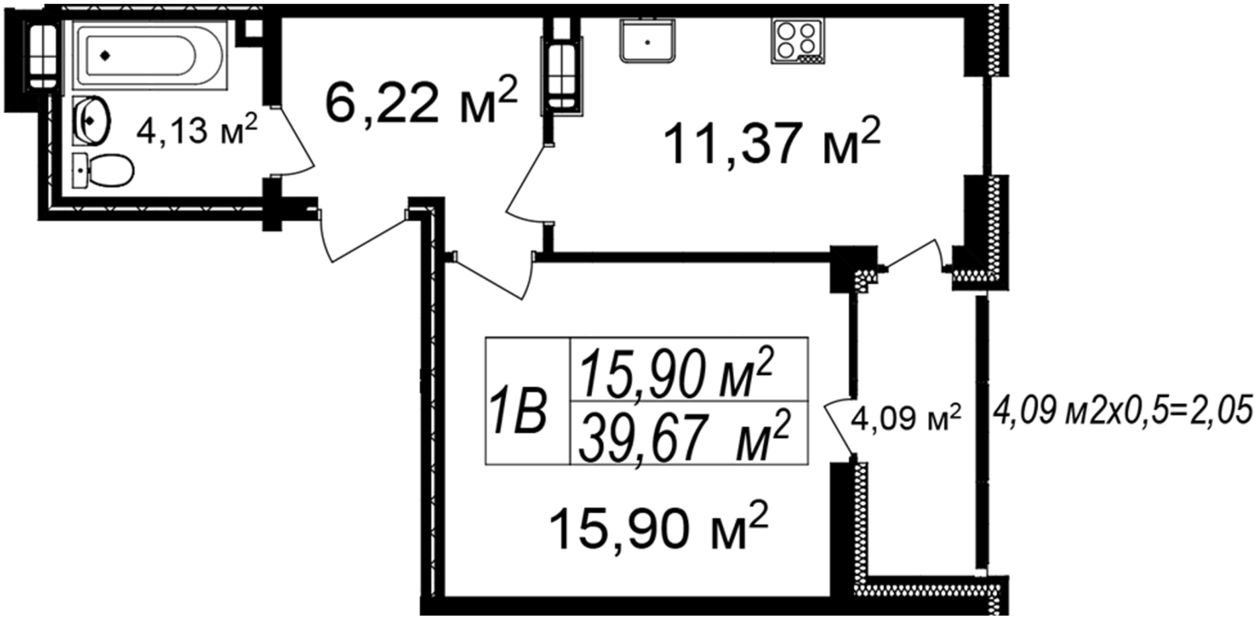

Тип планировки: №96

Дом Вячеслава Черновола
1 комнатная, 18 Этаж

Характеристики

Общая площадь: 39.67 м2
Жилая площадь: 15.9 м2
Площадь кухни: 11.37 м2